Interacumuladores Gran Volumen

Depósito interacumulador construido en acero vitrificado adecuado para instalaciones de A.C.S., según normativa DIN 4753-3. Se suministra con sistema de protección anódica y aislamiento estándar de poliuretano rígido de 50mm para 500l y flexible de 100mm para 750, 1.000, 1.500 y 2.000l. Terminación exterior con funda de skay. Dotado de termómetro externo, vaina para sonda y conexión para recirculación. Dispone de conexiones para incorporar elementos de calentamiento.

Características

	ASUV002	ASUV003	ASUV006	ASUV025	ASUV026
Capacidad nominal (l)	500	748	1.000	1.500	2.000
S $_{intercambio}$ (m^2)	2,25	2,89	3,45	3,3	4,5
Capacidad intercambiador (l)	13,7	26,2	31,3	30,4	41,6
Peso neto (Kg)	145	221	233	382	454
Dimensiones (mm) D/h	750 x 1.646	990 x 1.937	1.050 x 2.002	1.200 x 2.193	1.300 x 2.399
Potencia de Intercambio en modo continuo (Kw) * 60-80 / 70-90ºC	61 / 73	79,8 / 103,7	95,2 / 123,8	140 / 175	198 / 250
Caudal continuo de ACS ΔT 35º (l/h) *60-80 / 70-90ºC	1.500 / 1.795	1.963 / 2.551	2.342 / 3.045	3.450 / 4.330	4.874 / 6.160
Pérdidas térmicas ΔT 45º (kWh/24h)	2,9	3,7	4,3	6,5	8,3

T máx. servicio	P nominal	
	Depósito	Serpentín
95ºC	8 bar	6 bar

Conexiones

		ASUV002	ASUV003	ASUV006	ASUV025	ASUV026
CW	Entrada agua fría red	1" (H)	1 1/2" (M)	1 1/2" (M)	2" (M)	2" (M)
HW	Salida de agua caliente sanitaria	1" (H)	1 1/2" (M)	1 1/2" (M)	2" (M)	2" (M)
IS	Entrada de intercambiador	1" (H)	1 1/2" (M)	1 1/2" (M)	1 1/2" (M)	1 1/2" (M)
OS	Salida de intercambiador	1" (H)	1 1/2" (M)	1 1/2" (M)	1 1/2" (M)	1 1/2" (M)
TS	Termómetro - sonda	1/2" (H)	1/2" (H)	1/2" (H)	1/2" (H)	1/2" (H)
R	Recirculación	3/4" (H)	3/4" (H)	3/4" (H)	1 1/2" (H)	1 1/2" (H)
EE	Conexión para resistencia eléctrica	1 1/2" (H)	1 1/2" (H)	1 1/2" (H)	1 1/2" (H)	1 1/2" (H)
T	Termómetro externo	Ø 14 x 1,5	Ø 14 x 1,5	Ø 14 x 1,5	Ø 14 x 1,5	Ø 14 x 1,5
TR	Termostato	1/2" (H)	1/2" (H)	1/2" (H)	1/2" (H)	1/2" (H)
AV	Ventilación	---	3/4" (H)	3/4" (H)	3/4" (H)	3/4" (H)

Chromagen™
Solar Water Solutions

Dimensiones (± 5mm)

	a (mm)	b (mm)	c (mm)	d (mm)	e (mm)	f (mm)	g (mm)	h (mm)	i (mm)	j (mm)	k (mm)	l (mm)	Ø C (mm)	Ø D (mm)
ASUV002	944	750	1.448	299	214	1.674	324	—	1.448	986	—	1.199	750	650
ASUV003	351	1.051	1.592	1.822	1.937	83	269	929	1.273	1.780	2.012	756	990	790
ASUV006	345	1.132	1.475	1.894	2.002	82	272	987	1.274	1.846	2.097	830	1.050	850
ASUV007	468	1.168	1.768	—	2.193	90	421	1.081	1.378	2.061	2.361	579	1.200	1.000
ASUV008	497	1.298	1.927	—	2.399	90	411	1.235	1.551	2.246	2.592	578	1.300	1.100

ASUV002

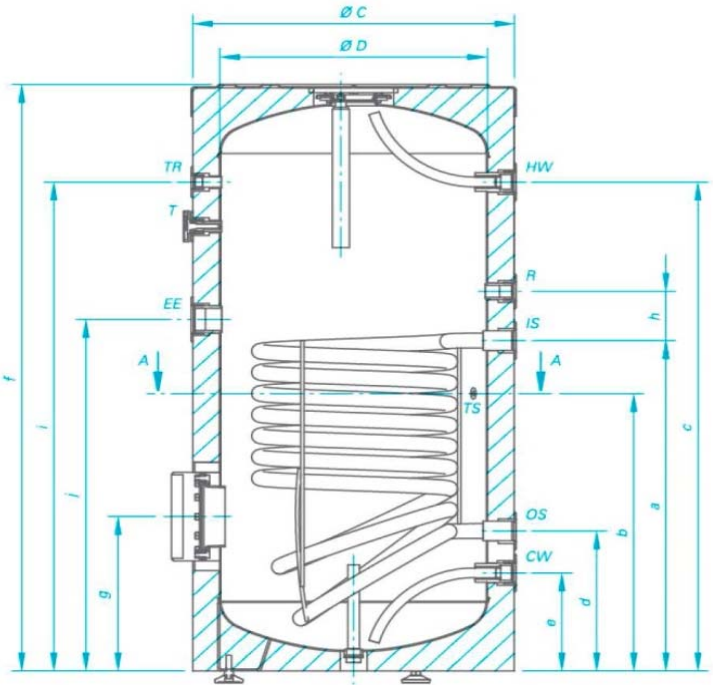

SECCIÓN A - A

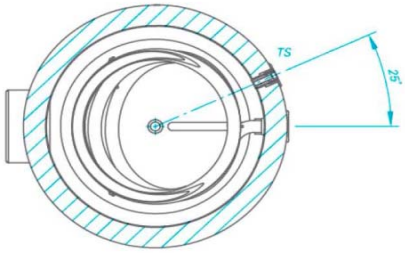

ASUV003 - ASUV006 - ASUV025 - ASUV026
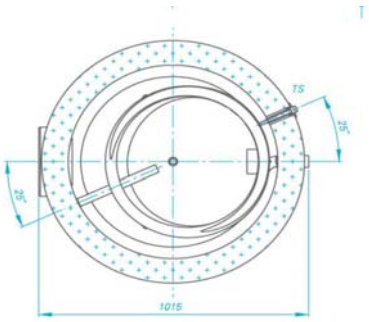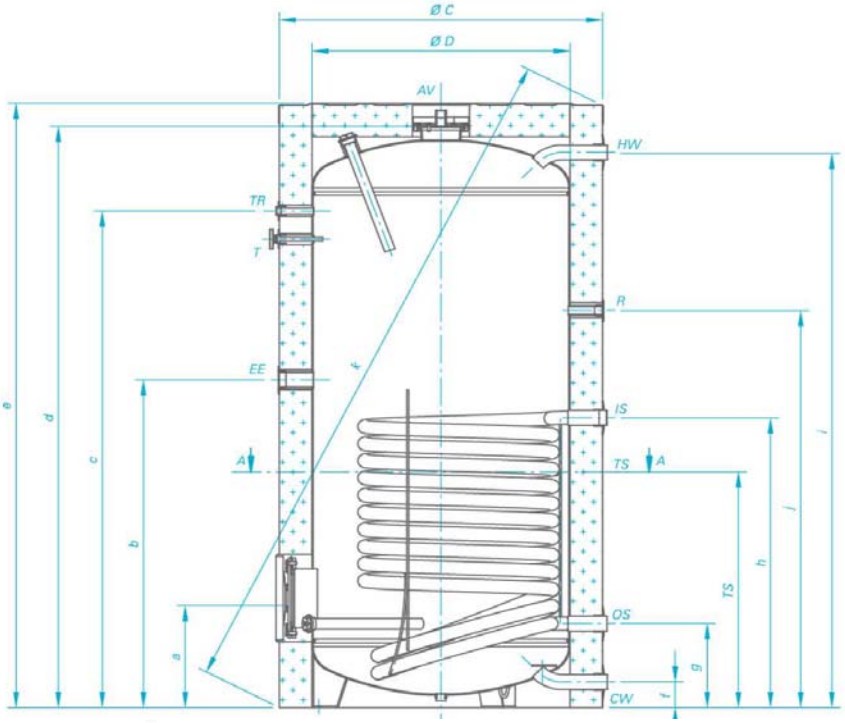
SECCIÓN A - A